SmartFil - Nr.kat.: 64 65 0105

- Profesjonalne urządzenie
- bezpieczna wymiana filtra

Zastosowanie

- średnie ilości dymu, pyłu lub kurzu
- regularne zastosowanie
- zmienne miejsca robocze

Korzyści

- niewielka potrzeba naprowadzania ramienia odsysającego dzięki ergonomicznemu kształtowi ssawki odsysającej
- zwiększone bezpieczeństwo dzięki monitorowaniu filtra
- zwiększone bezpieczeństwo dzięki bezzanieczyszczeniowej wymianie filtra
- wysoka ekonomiczność dzięki dużej pojemności filtracyjnej i wydłużonej żywotności filtra

Właściwości

- ssawka odsysająca obracana o 360 stopni z przepustnicą
- 25m^2 powierzchnia filtracyjna
- Kompaktowa i stabilna konstrukcja
- system automatycznego włączania/wyłączania (opcja)
- oświetlenie miejsca roboczego (opcja)
- ramię odsysające o długości 4 m

Dodatkowe wyposażenie

- system automatycznego włączania/wyłączania
- oświetlenie miejsca pracy, razem z włączaniem i wyłączaniem na głowicy ramienia

Dane techniczne

Nr.kat.	**64 65 0105**
Filtr	
Stopień filtracji	2
Metoda filtracyjna	Filtr wymienny
Powierzchnia filtra	25 m^2
Typ filtra	Safe Change Filter
Materiał filtracyjny	Włóknina poliestrowa
Stopień oczyszczania	> 99.5 %
Klasa filtra	E12
Dodatkowe filtry	Filtr wstępny (aluminiowa plecionka)
Dane podstawowe	
Moc ssąca	1100 m^3/h
Waga	131 kg
Silnik	1.5 kW
Napięcie przyłącza	3 x 400 V / 50 Hz
Prąd znamionowy	3.1 A
Napięcie sterownicze	24 V, DC
Poziom ciśnienia akustycznego	70 dB(A)
Dodatkowe informacje	
Typ wentylatora	Wentylator radialny
Typ ramiona odciągowego	Wykonanie z rurą
Długość ramienia	4 m

Certification submitted
W3 IFA-certified welding smoke filter unit W3

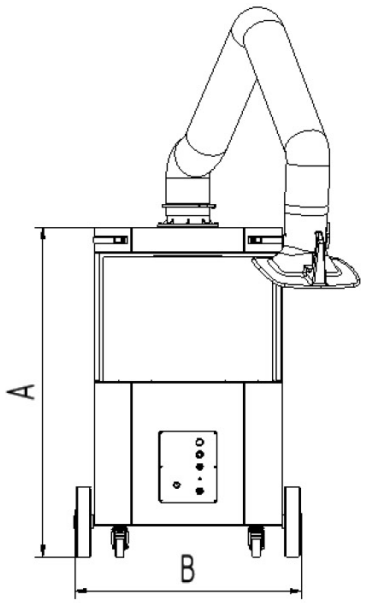

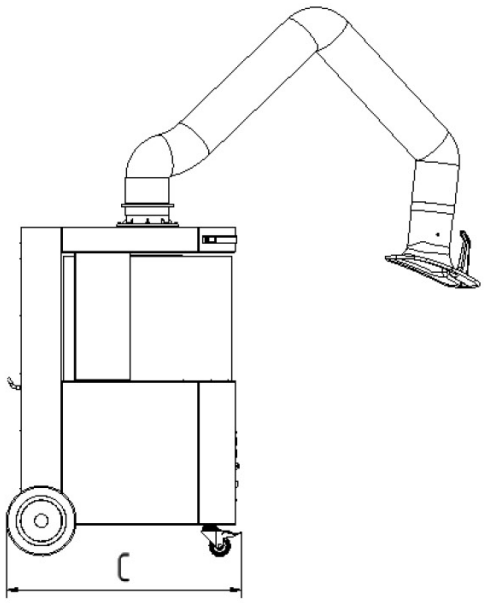

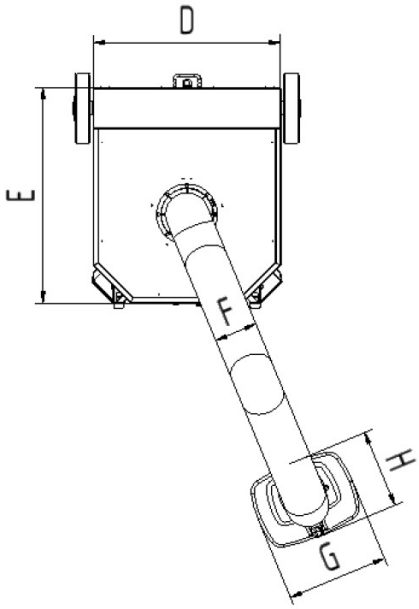

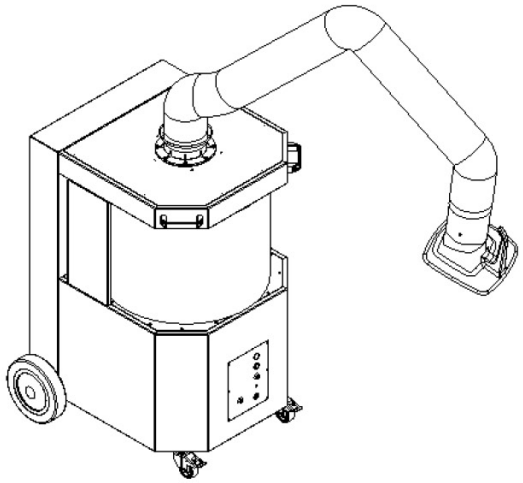

Dane techniczne

Wymiary	
A	1169 mm
B	795 mm
C	836 mm
D	667 mm
E	764 mm
F	150 mm
G	360 mm
H	295 mm